Проверка исправности тахографов Drive 5 и Drive Smart.

Запрещено вмешательство в конструкцию тахографа, систему его подключения к транспортному средству (ТС) и манипуляция с данными тахографа.

Запрещена эксплуатация тахографа с нарушенными пломбами.

При проведении предрейсового или предсменного контроля технического состояния ТС, необходимо убедиться в исправности тахографа.

При проведении проверки исправности тахографа должен быть проведен визуальный контроль на предмет наличия пломбы на лицевой панели тахографа, проверка работоспособности тахографа и контроль срока проведения плановой настройки.

1. Место пломбировки находится в верхней части лицевой панели, между дисплеем и принтером, как показано на рисунке:

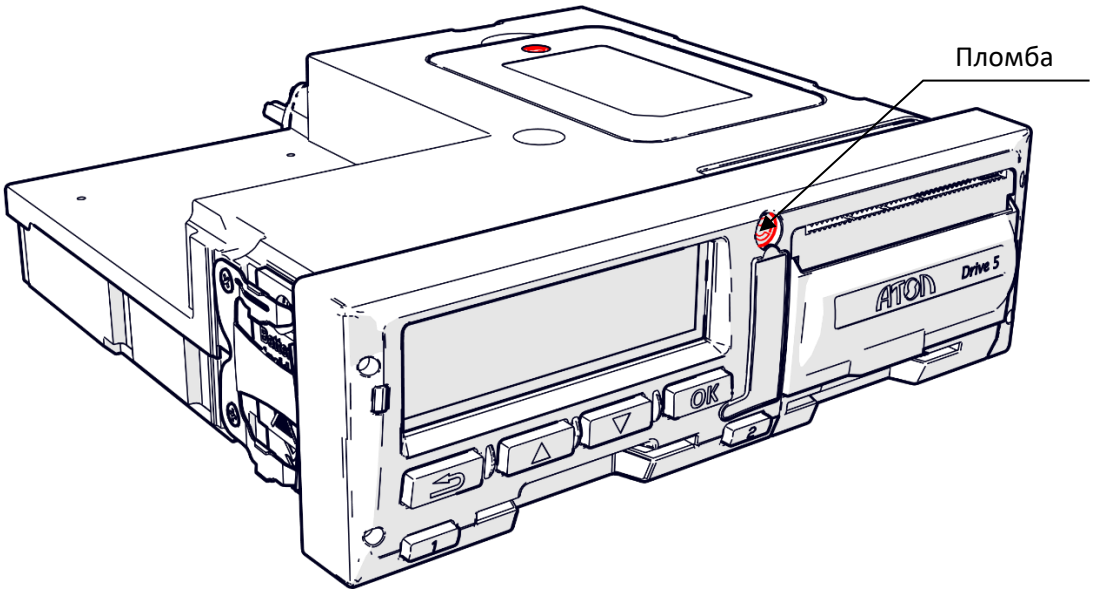

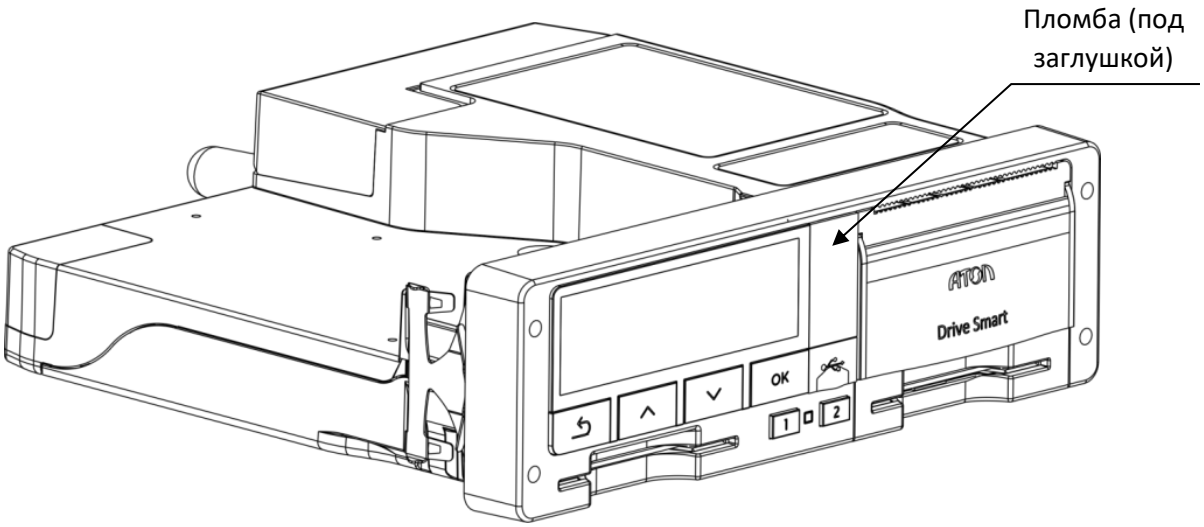

2. Проверка работоспособности тахографа производится через меню тахографа «Параметры – Тест тахографа – Предрейсовый тест».

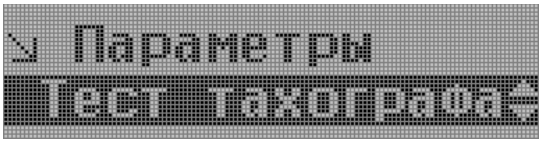

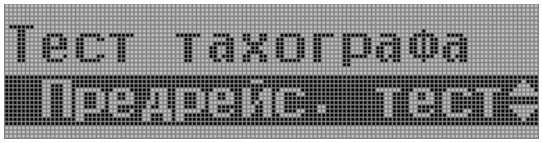

Перед запуском предрейсового теста, необходимо установить в первый слот тахографа, карту водителя. Тест, также, может быть выполнен с картой мастера, предприятия или контролера. Если ТС эксплуатируется в составе экипажа, то карта второго водителя, может быть установлена во второй слот тахографа. Следует учитывать, что один из этапов теста, предусматривает движение ТС, с целью проверки работы датчика скорости.

Производить тест следует на открытом пространстве, чтобы сигнал от спутников не был экранирован.

«Предрейсовый тест» включает в себя:

1) Проверку индикации дисплея и подсветки.

2) Проверку напряжения батарейки тахографа.

3) Проверку напряжения питания.

4) Проверку принтера.

5) Проверку звукового излучателя.

6) Проверку работу блока СКЗИ тахографа, приема координат и активации.

7) Проверку клавиатуры. Необходимо поочередно нажать каждую из клавиш, в соответствии с командами, которые выводятся на экране тахографа. После выполнения, тахограф автоматически переходит к следующему этапу теста.

8) Проверку выключателя зажигания. После того, как на экране тахографа появится команда «Тест вх. зажигания. Включите зажигание», необходимо включить зажигание автомобиля, после чего тахограф автоматически переходит к следующему этапу теста.

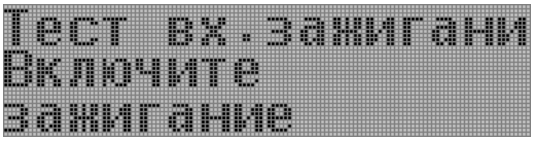

9) Проверку входящего импульсного сигнала от датчика скорости. После того, как на экране тахографа появится команда «Тест датч. скорости. Проедьте до писк.», необходимо проехать несколько метров, чтобы тахограф зафиксировал импульсы, поступающие от датчика скорости.

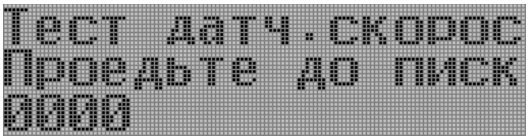

11) Завершение проверки выключателя зажигания. После того, как на экране тахографа появится команда «Тест вх. зажигания. Выключите зажигание», необходимо выключить зажигание автомобиля, после чего тахограф автоматически переходит к следующему этапу теста.

12) Проверку работы тахографа с картой

После выполнения теста, на дисплей будет выведено сообщение: «Тест: успешно» или «Тест: есть ошибки», а также будет распечатан или выгружен на USB, отчет с результатами теста тахографа.

17.02.20** 08:51 UTC_SU
Предрейсовый тест

C74C7*******01F3

Дисплей ок
Подсветка ок
Напр. батарейки ок
Напр. питания ок
СКЗИ готовность ок
СКЗИ активация ок
Данные ГНСС ок
Время тахографа ок
Наличие бумаги ок
Принтер ок
Отсутствие вскрытия ок
Звук. излучатель ок
Клавиатура ок
Датчик скорости ок
Вход зажигания ок
Карта 1 обмен ок
Карта 1 извлечение ок

Напр. батарейки, В: 2.8
Напр. питания, В: 12.5
Температура пр., °C: +28
CAN 1 получено: 0000
CAN 2 получено: 0000

Все системы: ок

17.02.20** 08:27 UTC_SU
Предрейсовый тест

C74C7*******01F3

Дисплей ок
Подсветка ок
Напр. батарейки ок
Напр. питания ок
СКЗИ готовность ок
СКЗИ активация ок
Данные ГНСС ошибка
Наличие бумаги ок
Принтер ок
Отсутствие вскрыт ошибка
Звук. излучатель ок
Клавиатура ок
Датчик скорости ок
Вход зажигания ок
Карта 1 обмен ок
Карта 1 извлечение ок

Напр. батарейки, В: 2.8
Напр. питания, В: 11.5
Температура пр., °C: +29
CAN 1 получено: 0000
CAN 2 получено: 0000

Есть ошибки.

Распространенные ошибки:

1) Ошибка "Отсутствие вскрыт" в предрейсовом тесте, означает, что после выполнения настройки, было вскрытие отсека НКМ. Для того, чтобы убрать данную ошибку, необходимо выполнить новую процедуру настройки. Необходимо обратиться в мастерскую.

2) Ошибка "Данные ГНСС" в предрейсовом тесте, означает, что блок НКМ не определил текущие координаты местоположения ТС. Причины могут быть следующими:

- предрейсовый тест проводится в помещении и сигнал от спутников экранирован,

- испытания проводятся вблизи источников сильного электромагнитного излучения,

- неисправна ГНСС-антенна тахографа,

- неисправен блок НКМ.

Соответственно, для успешного прохождения предрейсового теста, необходимо методом исключения, проработать вероятные причины отсутствия определения координат. Если самостоятельно не удается добиться исчезновения ошибки, то необходимо обратиться в мастерскую.

При необходимости, проверку работоспособности тахографа, можно произвести по-отдельности.

1) Проверка индикации дисплея и работа подсветки (Настройки – Тест тахографа – Дисплей). Сначала выводится пустой дисплей, затем со 100% заполнением. Не допускается наличие горизонтальных или вертикальных полос.

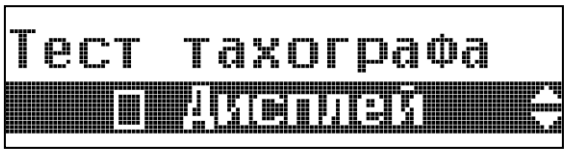

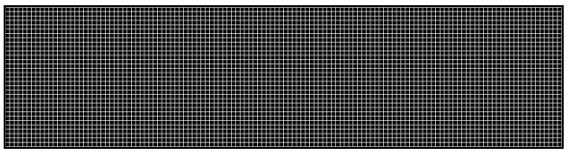

2) Тест работы принтера (Настройки – Тест тахографа – Принтер). Должна быть видна штриховка, а символы – читабельны.

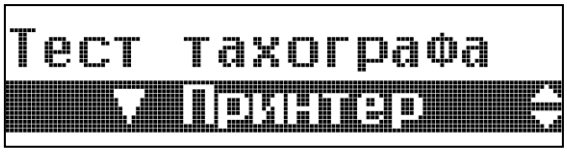

3) Проверка работы тахографа с картой (Настройки – Тест тахографа – Картоводы). Карта должна быть обнаружена, а связь - в норме. Если ТС используется двумя водителями в составе экипажа, то также проводится тест работы тахографа со второй картой.

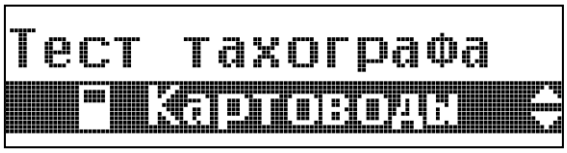

4) Проверка работы клавиатуры (Настройки – Тест тахографа – Клавиатура). Тахограф попросит поочередно нажать каждую из клавиш. После нажатия всех клавиш, должно выводится сообщение: «Тест клавиат. норм.»

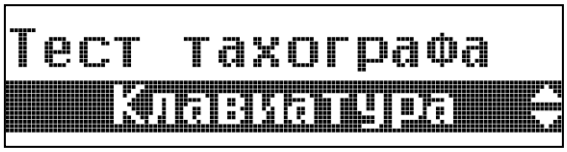

5) Тест НКМ. Можно распечатать, вывести на дисплей или выгрузить на USB-носитель всю информацию о состоянии НКМ. После прохождения теста, выводится сообщение: «Норм.». В распечатанном отчете нужно проверить, чтобы:

- Каждый из пунктов поля «Статус НКМ», был помечен «+».

```
  --------------------
СТАТУС НКМ:
+НКМ инициализирован
+Тахограф активизирован
+Сертификаты загружены
+ТС активировано
  --------------------
```

- Каждый из пунктов поля «Состояние НКМ», был помечен «+».

```
  --------------------
СОСТОЯНИЕ НКМ:
+ГНСС готов
+КриптоПроц. готов
+Акселерометр готов
+Готовность часов
+Готовность НКМ
  --------------------
```

- В пункте «Замена НКМ» указывается дата, когда НКМ необходимо будет заменить. Эксплуатация тахографа с просроченной датой замены НКМ не допускается.

Тахограф напоминает о необходимости замены НКМ, примерно за несколько недель до даты, указанной в этом отчете. Рекомендуем заблаговременно обратиться в мастерскую.

- В пункте «Данные ГНСС», проверить фиксацию координат и отображение актуального времени UTC (SU) и даты. Следует учитывать, что для успешного приема координат, сигнал от спутников не должен быть экранирован, т.е. при проверке, автомобиль должен находится на открытом пространстве.

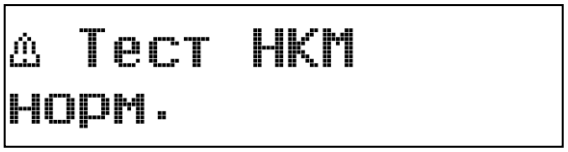

6) Проверка работы GSM-модуля (если установлен) (Настройки – Тест тахографа – GSM-модуль). При успешном окончании теста, выводится сообщение: «Тест GSM норм.» Если будет выведено сообщение «Модем пока не готов», то нужно подождать пока модем прогрузится в тахографе(при включенном зажигании ТС) и повторить попытку проведения теста.

7) Проверка блока памяти. При успешном окончании теста, выводится сообщение: «Тест памяти ОК».

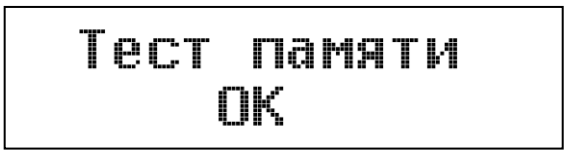

3. После установки и первичной настройки тахографа, <u>необходимо регулярно производить его настройку, не реже одного раза в 3 года.</u> Случаи, когда необходимо проводить внеочередные процедуры настройки, указаны в Руководстве по эксплуатации.

Дату, когда выполнялась последняя настройка, можно посмотреть в отчете технических данных тахографа («Отчеты – Технические данные – Печать»).

```
-----------T------------
T ООО "АТОЛ ДРАЙВ"
  115477, г. Москва, ул.
   Кантемировск
N в перечне:  РФ 0909
T RUS/RUM00000111901 0 0
  01.02.2019

T 23.11.2018  (2)
  XUL3295A1H0000200
  RUS/A388AT71
w  9 150 имп/км
k  9 150 имп/км
l  3 031 мм
  315/70 R22.5
>  90 км/ч
       19 -        19 км
```

Дата проведения настройки.
Следующая плановая настройка через 3 года.

Следует заблаговременно обратиться в мастерскую, для проведения очередной настройки и обслуживания тахографа. В рассматриваемом примере, настройка выполнялась 23.11.2018г. Следовательно, следующую настройку тахографа необходимо будет выполнить не позднее 23.11.2021г.

Обычно, плановую настройку выполняют вместе с плановой заменой НКМ. Поэтому, нужно уделить внимание сроку действия НКМ. Также, следует проверить срок действия поверочного сертификата тахографа.